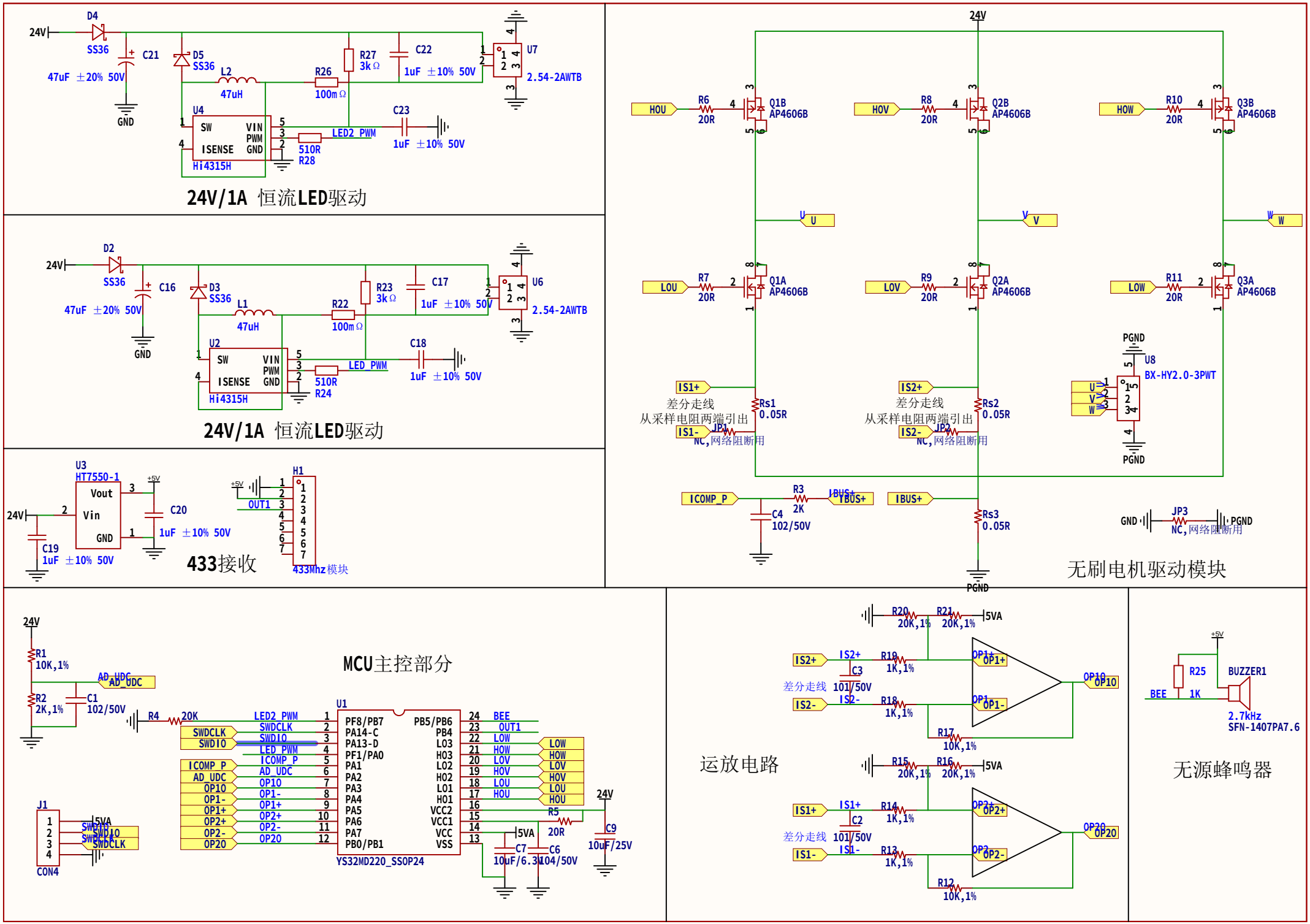
24V/1A 恒流LED驱动
24V/1A 恒流LED驱动
433接收
433Mhz模块
无刷电机驱动模块
MCU主控部分
运放电路
无源蜂鸣器
差分走线
从采样电阻两端引出
NC,网络阻断用
差分走线
101/50V
2.7kHz
SFN-1407PA7.6
YS32MD220_SSOP24
Hi4315H
HT7550-1
AP4606B
BX-HY2.0-3PWT
2.54-2AWTB

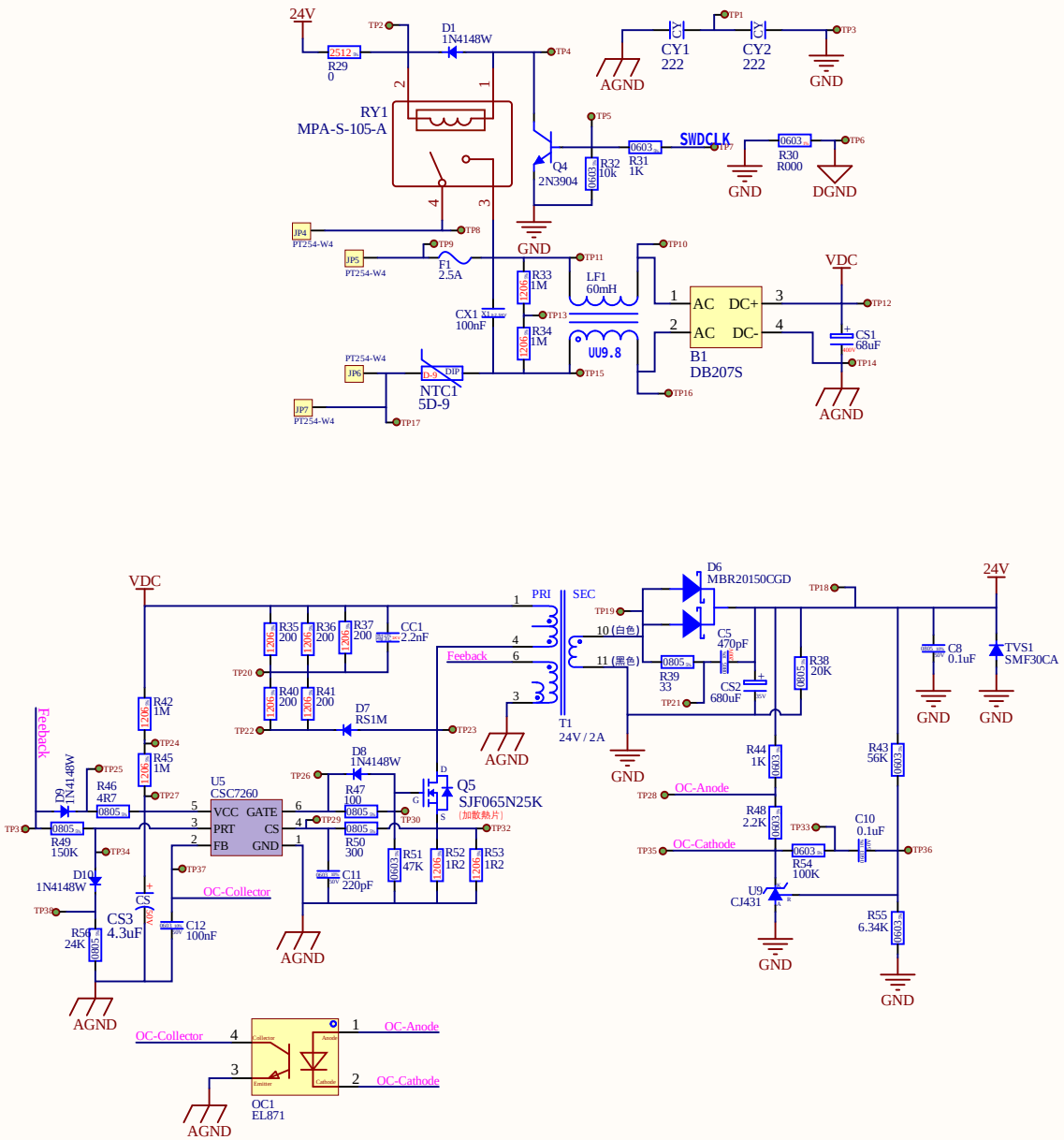
24V
D1
1N4148W
R29
0
RY1
MPA-S-105-A
CY1
222
CY2
222
AGND
GND
Q4
2N3904
R32
10k
R31
1K
SWDCLK
R30
R000
DGND
JP4
PT254-W4
JP5
PT254-W4
F1
2.5A
R33
1M
R34
1M
CX1
100nF
LF1
60mH
UU9.8
AC
DC+
AC
DC-
B1
DB207S
VDC
CS1
68uF
JP6
PT254-W4
NTC1
5D-9
JP7
PT254-W4
VDC
R35
200
R36
200
R37
200
CC1
2.2nF
R40
200
R41
200
R42
1M
R45
1M
D7
RS1M
Feeback
D8
1N4148W
D9
1N4148W
R46
4R7
R49
150K
D10
1N4148W
R56
24K
CS3
4.3uF
C12
100nF
U5
CSC7260
VCC
GATE
PRT
CS
FB
GND
R47
100
R50
300
C11
220pF
R51
47K
R52
1R2
R53
1R2
Q5
SJF065N25K
PRI
SEC
T1
24V / 2A
D6
MBR20150CGD
C5
470pF
R39
33
CS2
680uF
R38
20K
C8
0.1uF
TVS1
SMF30CA
R44
1K
R48
2.2K
R54
100K
U9
CJ431
R43
56K
R55
6.34K
C10
0.1uF
OC-Anode
OC-Cathode
OC-Collector
OC1
EL871