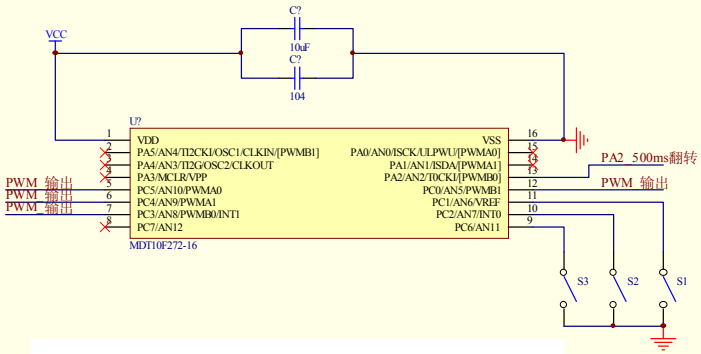

开启PC6_PC2_PC1内部上拉

由PC6、PC2、PC1 3个IO 口的状态来确定PWM的输出频率

PWM输出，每0.5s改变一次占空比(0% --> 100% --> 50% --> 25% 循环)

PC6_PC2_PC1 =000 PWM_output_400KHz

PC6_PC2_PC1 =001 PWM_output_200kHz

PC6_PC2_PC1 =010 PWM_output_100kHz

PC6_PC2_PC1 =011 PWM_output_50KHz

PC6_PC2_PC1 =100 PWM_output_10KHz

PC6_PC2_PC1 =101 PWM_output_4KHz

PC6_PC2_PC1 =110 PWM_output_2KHz

PC6_PC2_PC1 = 111 PWM_output_1KHz

Title		
Size B	Number	Revision
Date: 11-Jun-2018		Sheet of
File: E:\新建 文件夹\原理图文件\MyDesign.ddb		Drawn By: